Elektrische Einziehfahrwerke

Die elektrischen Einziehfahrwerke von E-flite sind für den Einsatz in Flugmodellen bis ca. 7 Kg Abfluggewicht geeignet. Sie sind sehr kompakt gebaut und passen nahezu ohne große Anstrengung in jedes Modell der dem entsprechenden Größenordnung.

Die Zeichnung ist symbolisch für die Darstellung der Maße. Die Original können optisch von der Zeichnung abweichen.

Die Maße E1 und F1 beziehen sich auf die abweichenden Maße des enthaltenen Bugfahrwerks.

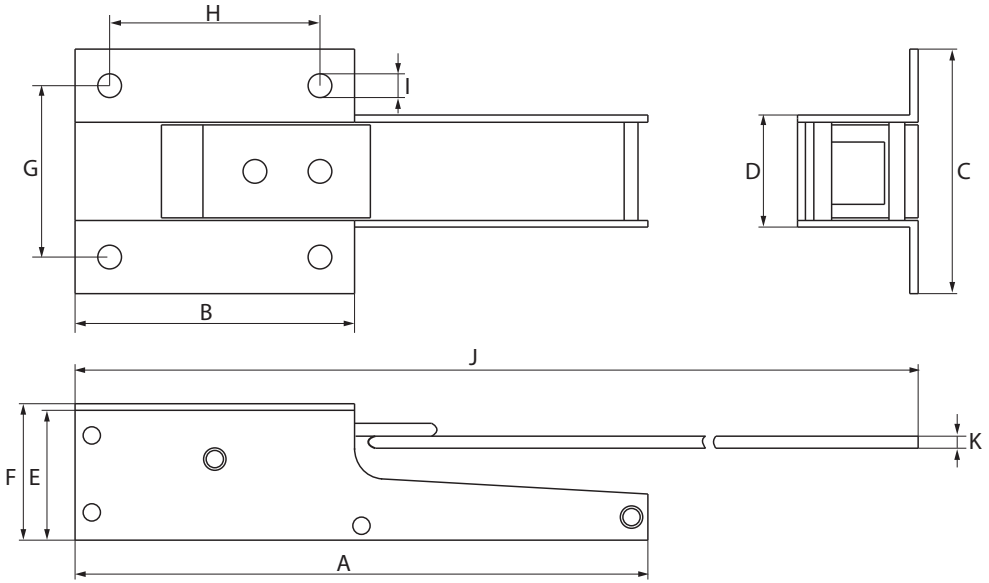

	EFLG100	*EFLG110*	*EFLG200*	*EFLG210*	*EFLG230*	*EFLG310*	*EFLG400*	*EFLG410*	*EFLG430*	*EFLG411105*
Typ	**Zweibeinfahrw.**	**Dreibeinfahrw.**	**Zweibeinfahrw.**	**Zweibeinfahrw.**	**Dreibeinfahrw.**	**Zweibeinfahrw.**	**Zweibeinfahrw.**	**Zweibeinfahrw.**	**Dreibeinfahrw.**	**Bugfahrw.**
Modellgröße	10-15	10-15	15-25	15-25	15-25	25-46	60-120	60-120	60-120	60-120
Einfahrwinkel	90°	90°	90°	85°	90°	85°	90°	85°	90°	108°
A	64,0 mm	64,0 mm	64,0 mm	64,0 mm	64,0 mm		81,0 mm	81,0 mm	81,0 mm	
B	31,5 mm	31,5 mm	31,5 mm	31,5 mm	31,5 mm		38,0 mm	38,0 mm	38,0 mm	
C	35,0 mm	35,0 mm	35,0 mm	35,0 mm	35,0 mm		45,0 mm	45,0 mm	45,0 mm	
D	17,5 mm	17,5 mm	17,5 mm	17,5 mm	17,5 mm		19,0 mm	19,0 mm	19,0 mm	
E	18,0 mm	18,0 mm	18,0 mm	18,0 mm	18,0 mm		26,5 mm	26,5 mm	26,5 mm	
E1*	- - -	24,5 mm	- - -	- - -	24,5 mm		- - -	- - -	32,5 mm	
F	21,0 mm	21,0 mm	21,0 mm	21,0 mm	21,0 mm		29,0 mm	29,0 mm	29,0 mm	
F1*	- - -	27,0 mm	- - -	- - -	27,0 mm		- - -	- - -	35,0 mm	
G	27,5 mm	27,5 mm	27,5 mm	27,5 mm	27,5 mm		35,0 mm	35,0 mm	35,0 mm	
H	23,0 mm	23,0 mm	23,0 mm	23,0 mm	23,0 mm		26,0 mm	26,0 mm	26,0 mm	
I	3,2 mm	3,2 mm	3,2 mm	3,2 mm	3,2 mm		4,2 mm	4,2 mm	4,2 mm	
J	166,0 mm	166,0 mm	166,0 mm	166,0 mm	166,0 mm		254,0 mm	254,0 mm	254,0 mm	
K	3,0 mm	3,0 mm	3,5 mm	3,5 mm	3,5 mm	4,0 mm	5,0 mm	5,0 mm	5,0 mm	5,0 mm
Gewicht (Set)	85,0 g	135,0 g	100,0 g	100,0 g	142,0 g	170,0 g	248,0 g	248,0 g	369,0 g	117,0 g
Modellgewicht	900-2000 g	900-2000 g	1800-3100 g	1800-3100 g	1800-3100 g	2250-4300 g	3630-6800 g	3630-6800 g	3630-6800 g	3630-6800 g
Ruhestrom	5 mA	5 mA	5 mA	5 mA	5 mA	5 mA	5 mA	5 mA	5 mA	5 mA
Laststrom	200 mA	200 mA	200 mA	200 mA	200 mA	800 mA	900 mA	900 mA	900 mA	900 mA
Betriebssp. V	4,8-7,2 V	4,8-7,2 V	4,8-7,2 V	4,8-7,2 V	4,8-7,2 V	4,8-7,2 V	4,8-7,2 V	4,8-7,2 V	4,8-7,2 V	4,8-7,2 V